高温ワークの搬送が可能な真空パッド

耐高温真空パッド (400°C) SPL-HT-FPM-F

吸着面 Ø90～190 mm

METAL GLASS

耐高温真空パッド (400°C) SPL-HT-FPM-F

業界特有のアプリケーションへの適合性

アプリケーション

- 一般的なパッドでは吸着搬送が難しい高温ワーク向けの真空パッド
- 高温で成形されたワークの金型からの取出し
- 高温のガラスの吸着搬送

デザイン

- 耐高温仕様のパッドと放熱性に優れる大きな金属マウントで構成された真空パッド
- 放熱性の良い大きな金属製マウントによって、パッドの冷却速度を短縮

製品特徴

- 熱遮蔽フェルトでフッ素ゴムをコーティングした特殊なパッドのため、耐高温性に優れ (短時間の場合、最大400°C) 、ワークへの吸着跡も軽減
- ゴム部分と金属部分は取り外せるため、パッド摩耗時にはパッドのみ容易に交換可能
- 放熱性の良い大きな金属製マウントによって、パッドの冷却速度を短縮

発注コード 耐高温真空パッド (400°C) SPL-HT-FPM-F

SPL-HT	–	90	–	FPM-F-65	–	G1/4-AG
1		2		3		4

1 – 製品仕様

タイプ	種類
SPL-HT	耐高温真空パッド

2 – パッド径

タイプ	直径
(例) 90	Ø 90 mm

3 – ゴム材質

タイプ	材質
FPM-F-65	フェルトコーティング付き フッ素ゴム

4 – 取付ネジ

タイプ	種類
G1/4-AG	平行G1/4オネジ
G1/2-AG	平行G1/2オネジ

耐高温真空パッド SPL-HT FPM-F-AG (フェルトコーティング付きのゴム部分＋取付ネジ付き金属マウント) は組み立てられた状態で納品されます。以下の製品で構成されます。

- 真空パッド SPL-HT FPM-F-AG: フェルトコーティング付きの状態で納品
- 取付ネジ付き金属マウント

© J. Schmalz GmbH / 技術的な変更がある場合がございます / 上で生成された 16.12.2023

シュマルツに連絡してください。 Schmalz K.K / 〒224-0027 横浜市都筑区大棚町3001-7/ +81 45 565-5150 / schmalz@schmalz.co.jp

耐高温真空パッド (400°C) SPL-HT-FPM-F

吸着面 Ø90～190 mm

スペアパーツ: 真空パッド SPL-HT FPM-F

発注データ 耐高温真空パッド (400°C) SPL-HT-FPM-F

型式*	製品コード
SPL-HT 90 FPM-F-65 G1/4-AG	10.01.01.00551
SPL-HT 120 FPM-F-65 G1/4-AG	10.01.01.13438
SPL-HT 190 FPM-F-65 G1/2-AG	10.01.01.00832

*材質の詳細につきましては「真空パッドの材質」をご覧ください。

発注データ スペアパーツ 耐高温真空パッド (400°C) SPL-HT-FPM-F

型式*	スペアパーツ		製品コード
SPL-HT 90 FPM-F-65 G1/4-AG	フラット真空パッド	SPL-HT 90 FPM-F-65	10.01.01.00553
SPL-HT 120 FPM-F-65 G1/4-AG	フラット真空パッド	SPL-HT 120 FPM-F-65	10.01.01.13435
SPL-HT 190 FPM-F-65 G1/2-AG	フラット真空パッド	SPL-HT 190 FPM-F-65	10.01.01.00834

*材質の詳細につきましては「真空パッドの材質」をご覧ください。

テクニカルデータ 耐高温真空パッド (400°C) SPL-HT-FPM-F

型式	吸着力（-600 mbar） [N]*	ボリューム [cm^3]	最小ワーク径（凸） [mm]	本体質量 [g]
SPL-HT 90 FPM-F-65 G1/4-AG	230	92	250	225
SPL-HT 120 FPM-F-65 G1/4-AG	675	208	300	295
SPL-HT 190 FPM-F-65 G1/2-AG	1050	165	350	1420

*吸引力のデータは、真空度-0.6 barにおいて滑らかで乾燥した表面のワークを吸着した場合の理論値です。安全率は含まれません。

シュマルツに連絡してください。 Schmalz K.K / 〒224-0027 横浜市都筑区大棚町3001-7/ +81 45 565-5150 / schmalz@schmalz.co.jp

耐高温真空パッド (400°C) SPL-HT-FPM-F

吸着面 Ø90～190 mm

デザインデータ 耐高温真空パッド (400°C) SPL-HT-FPM-F

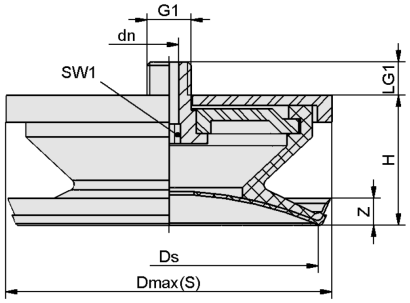

SPL-HT 90, 120 FPM-F

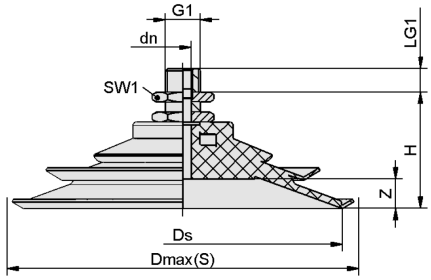

SPL-HT 190 FPM-F

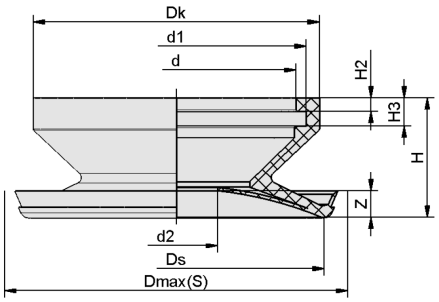

SPL-HT 90, 120 FPM-F

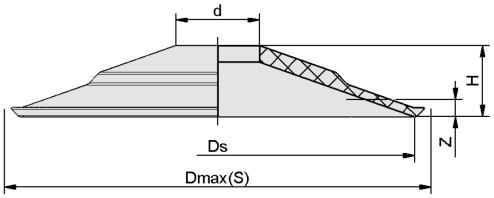

SPL-HT 190 FPM-F

シュマルツに連絡してください。 Schmalz K.K / 〒224-0027 横浜市都筑区大棚町3001-7/ +81 45 565-5150 / schmalz@schmalz.co.jp

耐高温真空パッド (400°C) SPL-HT-FPM-F

吸着面 Ø90～190 mm

デザインデータ 耐高温真空パッド (400°C) SPL-HT-FPM-F

型式*	Dmax（S）[mm]**	dn [mm]	Ds [mm]	G1	H [mm]	LG1 [mm]	SW1 [mm]	Z（ストローク） [mm]
SPL-HT 90 FPM-F-65 G1/4-AG	98	6	90	G1/4-M	39.0	11	6	16.5
SPL-HT 120 FPM-F-65 G1/4-AG	130	6	120	G1/4-M	46.0	11	8	25.0
SPL-HT 190 FPM-F-65 G1/2-AG	209	10	190	G1/2-M	66.0	18	32	8.0

*ゴム部品の許容寸法公差は、DIN ISO 3302-1 E3に準拠します。
**吸着状態での吸着パッド外部寸法に相当します。

型式*		d [mm]	d1 [mm]	d2 [mm]	Dk [mm]	Dmax（S）[mm]**	Ds [mm]	H [mm]	H2 [mm]	H3 [mm]	Z（ストローク）[mm]
SPL-HT	90	72	78	4	86	98	90	36	4	9.5	16.5
SPL-HT	120	88	96	4	105	130	120	43	5	10.0	25.0
SPL-HT	190	40	-	-	-	209	190	17	-	-	8.0

*ゴム部品の許容寸法公差は、DIN ISO 3302-1 E3に準拠します。
**吸着状態での吸着パッド外部寸法に相当します。

シュマルツに連絡してください。 Schmalz K.K / 〒224-0027 横浜市都筑区大棚町3001-7/ +81 45 565-5150 / schmalz@schmalz.co.jp